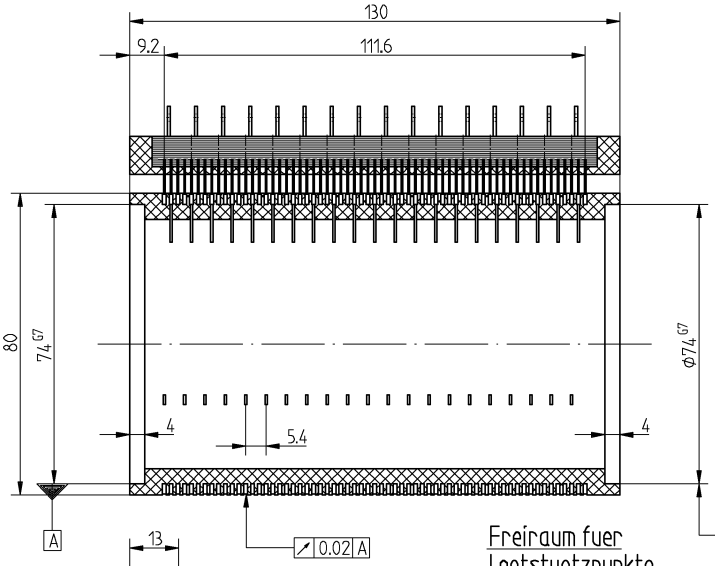


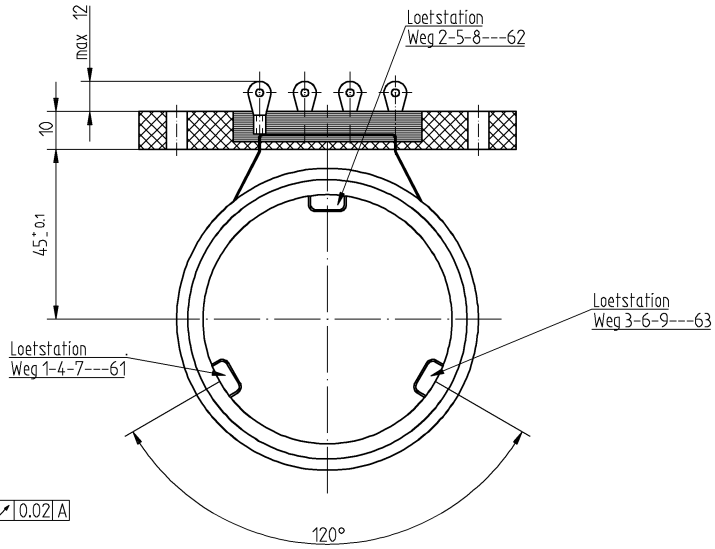


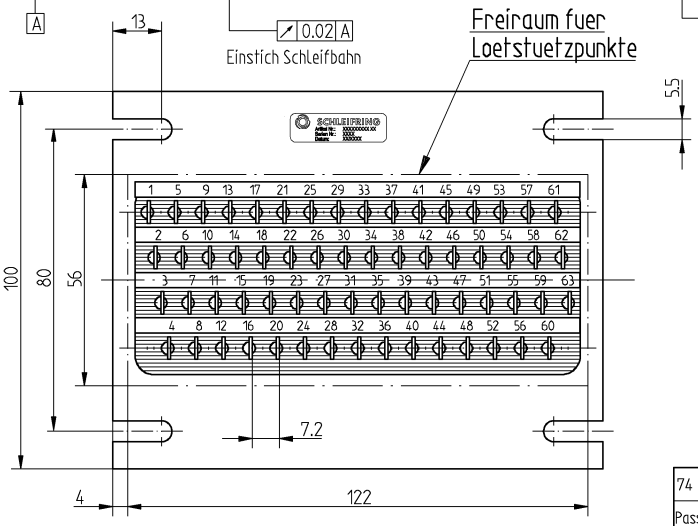


| | |
|---|---|
| Betriebsspannung : | 125 Volt / 400Hz |
| Leistung : | 3 Ampere |
| Drehzahl : | 120 1/min. |
| Lebensdauer bei 0.5 m/s : | 18 x $10^6$ m |
| Oberflaeche der Schleifbahn nach SAF-P-011 | |
| Rauschen : | 20 mOhm |
| Iso-Wiederstand : | 100 MOhm |
| Pruefspannung : | 500 Volt |

| | | | |
|---|---|---|---|
| 74 G7 | +0.040 +0.010 | | |
| Passung | Abmaße | | |
| B- | 200068252 | 07.09.15 | Kraiss |
| A | 10137 | 14.01.97 | Dett. |
| Zust | Änderung | Datum | Name |

| | | |
|---|---|---|
| 1996 | Datum | Name |
| Bearb. | 27.02.96 | Dettenhamer |
| Gepr. | | |
| Norm | | |

SCHLEIFRING
SCHLEIFRING UND APPARATEBAU FUERSTENFELDBRUCK

Maßstab 1:1

63-Wege
Schleifring

5K0 1545 00

Blatt 1
1 Bl.

CAD DIN-A3

DIESE ZEICHNUNG IST DAS EIGENTUM UEBERTRAGUNG UND VERVIELFALTUNG, GANZ ODER TEILWEISE, SOWIE DER GEBRAUCH UND MITTEILUNG ZU ANDEREN ZWECKEN SIND OHNE SCHRIFTLICHE ERLAUBNIS DER FIRMA SCHLEIFRING UND APPARATEBAU GMBH NICHT GESTATTET.

ALL DRAWINGS ARE THE PROPERTY OF SCHLEIFRING UND APPARATEBAU GMBH. REPRODUCTION, DISTRIBUTION AND USE TO BE PERMITTED ONLY WITH WRITTEN PERMISSION.